For Earth, For Life
Kubota

KUBOTA SUPER MINIESCAVATORE

K008-3

Super compatto. Altamente affidabile. L'efficiente Kubota K008-3, con protezione aumentata per l'operatore, è il miniescavatore ideale da scegliere per i lavori duri dove lo spazio è limitato.

Motore Kubota E-TVCS

Altamente apprezzato nel mercato delle macchine industriali compatte, l'efficiente combustione creata dall'esclusivo Sistema di Combustione a Tre Vortici di Kubota riduce le emissioni di scarico, rumorosità e vibrazioni.
Il suo nuovo assemblaggio ha inoltre consentito il riposizionamento di molti componenti facilitandone la manutenzione.

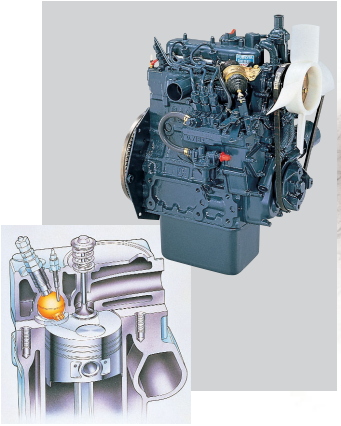

ROPS

Per protezione supplementare, una struttura protettiva antiribaltamento pieghevole è montata in allestimento standard sull'K008-3. Piegando il dispositivo di protezione in avanti vi consente di trasportare facilmente il mini escavatore sui camion ed agevola il passaggio al di sotto di porte per lavori da svolgere all'interno.

Carro a larghezza variabile

Con l'azionamento di una sola leva, il K008-3 può ridurre idraulicamente la larghezza del carro in pochi secondi fino a 700 mm per facilitare l'impiego in spazi ristretti. Viceversa, allargando il carro alla massima estensione di 860 mm, si aumenta di circa il 15% la stabilità rispetto al modello precedente, ottenendo un più elevato livello di sicurezza persino quando si lavora con un martello demolitore idraulico.

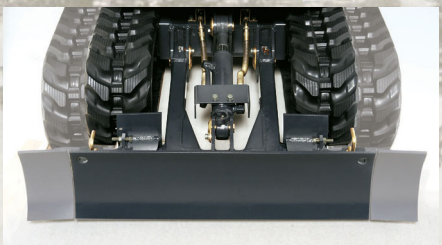

Con la semplice rimozione di un perno, la larghezza della lama viene variata nella posizione prescelta istantaneamente.

Quando la larghezza viene riportata a 700 mm, il K008-3 può facilmente attraversare la maggior parte dei passaggi con porte, permettendo così l'accesso all'interno degli stabili.

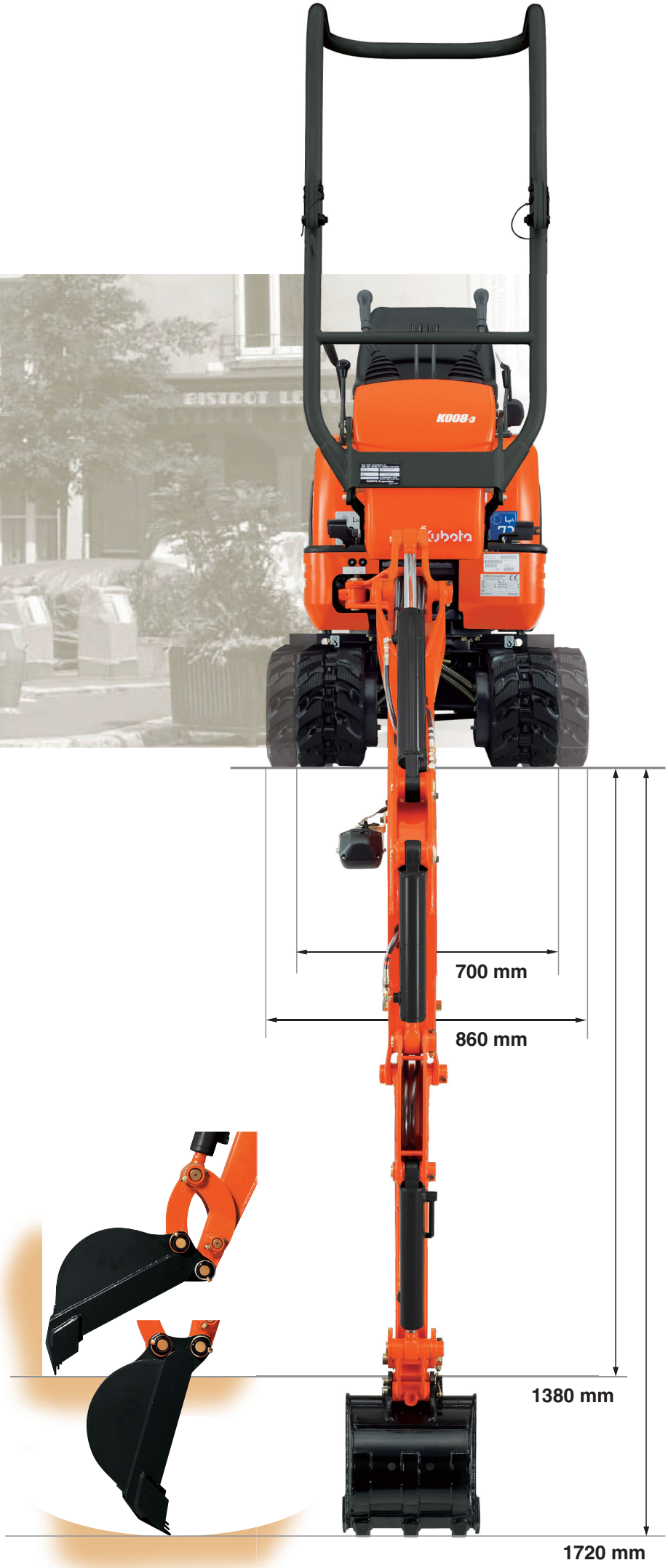

Perni benna a montaggio facilitato

Questa caratteristica, consente, oltre ad un risparmio di tempo anche una rapida sostituzione degli accessori senza impiego di utensili.

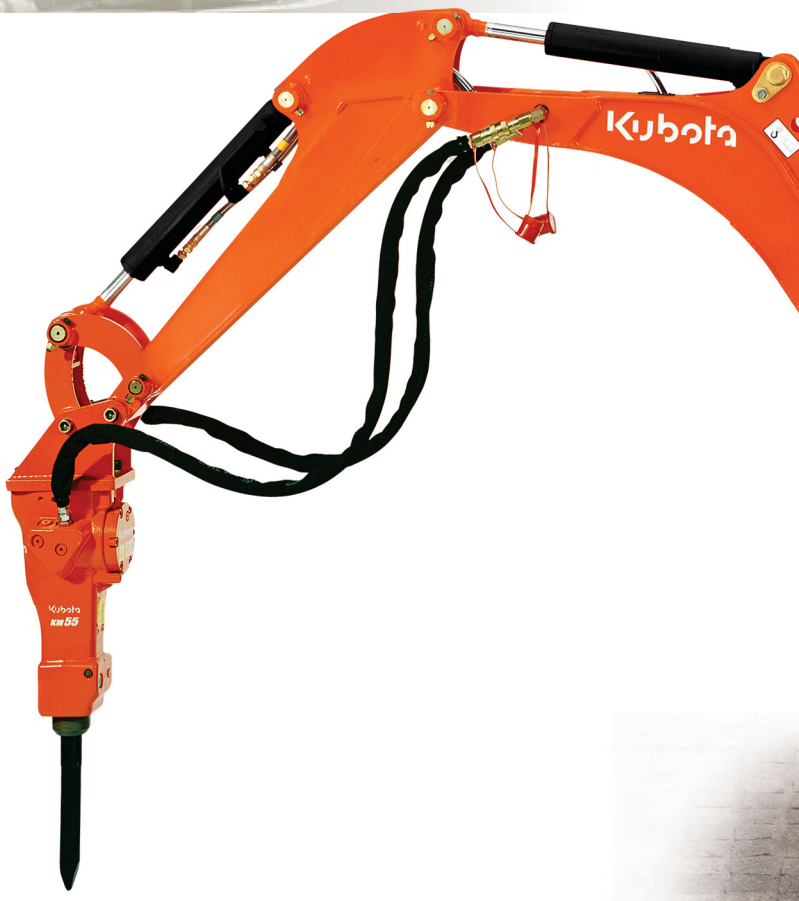

Tubazioni dell'impianto ausiliario protette

Con il K008-3, non avrete da aggiungere i tubi per l'impianto ausiliario, dal momento che questi sono montati in equipaggiamento standard. Per ridurre i rischi di danneggiamento delle tubazioni idrauliche, il K008-3 è il solo miniescavatore della sua classe ad avere i tubi dell'impianto ausiliario montati all'interno del braccio, ed i raccordi di connessione opportunamente posizionati alla fine del braccio stesso.

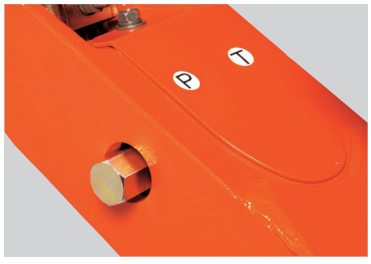

KUBOTA SUPER MINIESCAVATORE

K008-3

Punti di sollevamento

Tre punti di sollevamento permettono di caricare la macchina con una gru per consentirne il trasporto, facilmente ed in sicurezza.

Protezione delle tubazioni migliorata

Con tutte le tubazioni idrauliche passanti all'interno del braccio, ed il cilindro di sollevamento posizionato nella parte superiore dello stesso, il K008-3 aumenta la durata dei componenti offrendo una protezione eccezionale.

Cassetta attrezzi/manuali

Una comoda cassetta attrezzi è posizionata sotto il sedile dell'operatore. Inoltre, il manuale dell'operatore é locato in un contenitore nella parte posteriore del sedile.

Cofano motore ad apertura totale

Il sollevamento totale del cofano agevola la visibilità alla maggior parte del motore consentendo una facile accessibilità ai componenti.

CARATTERISTICHE TECNICHE

*Cingoli in gomma

Peso	Cingola in gomma	kg	980
Capacità della benna, std. SAE/CECE		m^3	0,022/0,018
Larghezza della benna	con denti laterali	mm	368
	senza denti laterali	mm	350
Motore	Modello		D722-BH-5
	Tipo		Motore diesel a valvole in testa e raffreddato ad acqua E-TVCS (tipo economico, ecologico)
	Potenza sviluppata ISO90249	CV a giri/min	10,2/2050
		kW a giri/min	7,4/2050
	Numero di cilindri		3
	Alesaggio × corsa	mm	67 × 68
	Cilindrata	cc	719
Lunghezza totale		mm	2750
Altezza totale		mm	2230
Velocità di rotazione		giri/min	8,3
Larghezza dei cingoli di gomma		mm	180
Interasse		mm	900
Dimensioni della lama (larghezza × altezza)		mm	700/860 × 200
Pompe idrauliche	P1, P2		Tipo a ingranaggi
	Portata	ℓ/min	10,5 + 10,5
	Pressione idraulica	MPa (kgf/cm^2)	16,7 (170)
Forza di penetrazione max. del braccio std.	Braccio	daN (kgf)	450 (460)
	Benna	daN (kgf)	980 (1000)
Angolo di brandeggio del braccio (sinistro/destro)		deg	55/60
Circuito ausiliario	Portata	ℓ/min	21,0
	Pressione operativa	MPa (kgf/cm^2)	170
Capacità del serbatoio idraulico		ℓ	12,5
Capacità del serbatoio del gasolio		ℓ	12,0
Velocità di traslazione max.		km/h	2,0
Pressione a terra		kPa (kgf/cm^2)	24,3 (0,25)
Distanza da terra		mm	150

CAMPO DI LAVORO

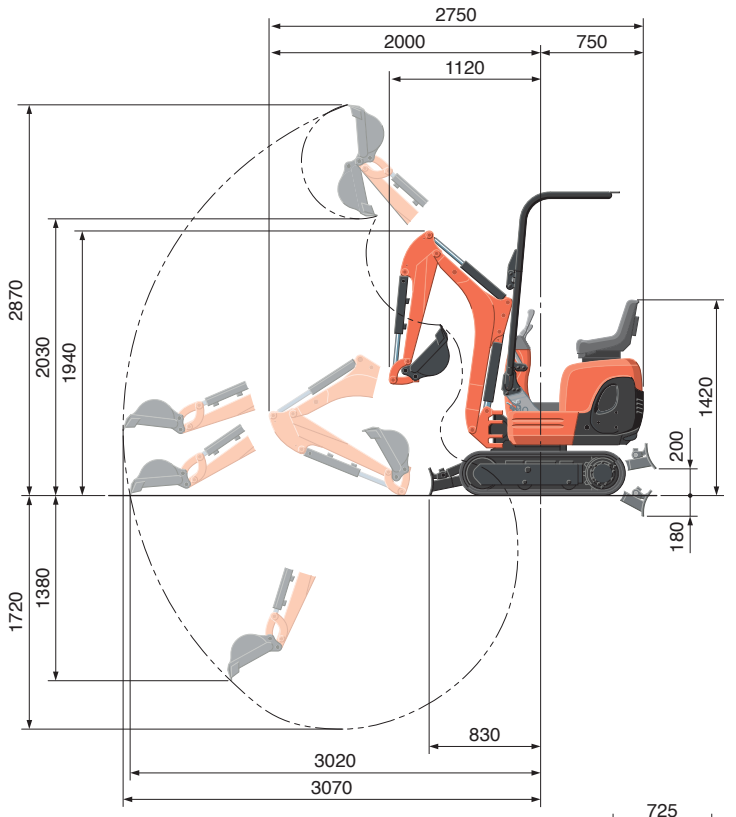

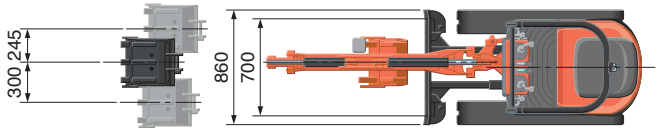

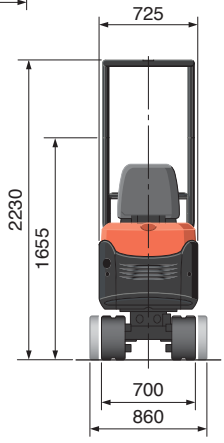

Unitá: mm

CAPACITÀ DI SOLLEVAMENTO

daN (ton)

Altezza di sollevamento	Raggio di sollevamento (1m)			Raggio di sollevamento (2m)			Raggio di sollevamento (max.)		
	Frontale		Laterale	Frontale		Laterale	Frontale		Laterale
	Lama abbassata	Lama sollevata		Lama abbassata	Lama sollevata		Lama abbassata	Lama sollevata	
2,0 m	-	-	-	190 (0,20)	150 (0,15)	120 (0,13)	-	-	-
1,0 m	-	-	-	200 (0,21)	150 (0,15)	120 (0,12)	-	-	-
0,5 m	-	-	-	230 (0,23)	140 (0,14)	110 (0,12)	150 (0,15)	90 (0,09)	70 (0,07)
-0,5 m	490 (0,50)	380 (0,39)	290 (0,29)	190 (0,20)	130 (0,13)	100 (0,11)	-	-	-
-1,0 m	360 (0,37)	360 (0,37)	290 (0,30)	130 (0,13)	130 (0,13)	100 (0,11)	-	-	-

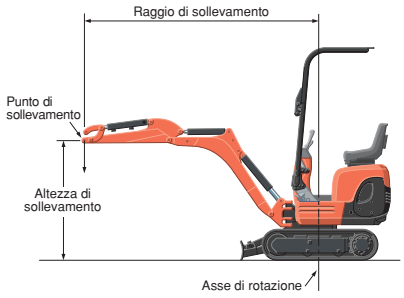

Note:
* La capacità di sollevamento è basata sulla norma ISO 10567 e non eccede oltre il 75% del carico statico di ribaltamento o dell' 87% della capacità di sollevamento idraulico della macchina.
* La benna dell'escavatore, il gancio, l'imbracatura ed altri accessori per il sollevamento sono da considerarsi presi in considerazione quando si misurano le capacità di sollevamento.

* Le aree di lavoro sono con la benna standard Kubota, senza attaco rapido.
* Le caratteristiche sono soggette a modifiche a discrezione del costruttore senza preaviso per il miglioramento del prodotto.

KUBOTA EUROPE S.A.S.

19 à 25, Rue Jules - Vercruysse -
Zone Industrielle - B.P. 50088
95101 Argenteuil Cedex France
Téléphone : (33) 01 34 26 34 34
Télécopieur : (33) 01 34 26 34 99
http://www.kubota-global.net

W21PS00889